Elettrovalvola 3/2 vie - Universale
Comando diretto

31A3G*V*10-U
÷
31A2E*V*30-U

PRESENTAZIONE:

E.V. ad azione diretta adatta all'intercettazione dei fluidi compatibili con i materiali costruttivi.
Non è richiesta una pressione minima di funzionamento.
I materiali utilizzati e le prove eseguite garantiscono affidabilità e durata.

IMPIEGO: Automazione
Riscaldamento

RACCORDI: G 1/8 - G 1/4

BOBINE: 8W - Ø 13
BDA - BSA 155°C (classe F)
BDV 180°C (classe H)

INCAPSULAMENTO E ROCCHETTO SONO REALIZZATI CON MATERIALE VERGINE AL 100%.

Pressione massima ammissibile (PS) 40 bar
Temperatura ambiente:
Consultare le pagine di catalogo bobine per le relative compatibilità.

Guarnizioni	Temperatura		Fluidi
V=FKM (elastomero fluorurato)	- 10°C	+140°C	Olii leggeri (2°E),benzina gasolio, olii combustibili (7°E)
B=NBR (nitrile)	- 10°C	+ 90°C	Acqua, aria, gas inerti

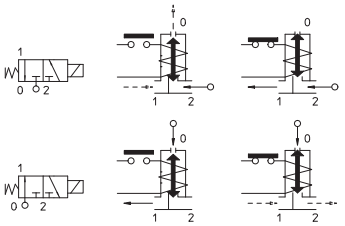

Per tenute diverse dal FKM sostituire la lettera "**V**" con le lettere corrispondenti alle altre tenute. Es. 31A3F**B**15-U.

Raccordo ISO 228/1	Codice	Viscosita max ammissibile		Ø	Kv	Potenza	Pressione		
							min	M.O.P.D.	
		cSt	°E	mm	l/min	watt	bar	AC bar	DC bar
G 1/8	31A3G**V**10-U	12	~ 2	1*	0,8	8	0	18	18
	31A3F**V**15-U			1,5*	1,4			10	10
	31A3A**V**25-U	53	~ 7	2,5*	3,2			4	4
	31A3E**V**30-U			3*	4			3,5	3,5
G 1/4	31A2G**V**10-U	12	~ 2	1*	0,8			18	18
	31A2F**V**15-U			1,5*	1,4			10	10
	31A2A**V**25-U	53	~ 7	2,5*	3,2			4	4
	31A2E**V**30-U			3*	4			3,5	3,5

Note
* Scarico 3° via: 31A_G**V** Ø 1 mm
31A_F**V** Ø 1,5 mm
31A_A**V** Ø 2,5 mm
31A_E**V** Ø 3 mm

Disponibili anche con corpo in ottone senza piombo.

La "ODE" si riserva il diritto di apportare modifiche tecniche ed estetiche senza obbligo di preavviso.

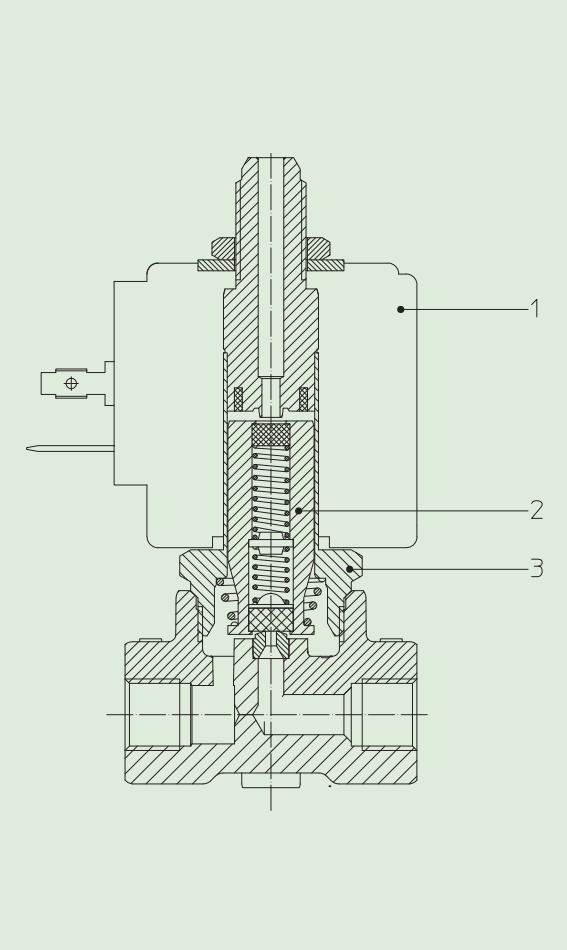

MATERIALI:

Corpo	Ottone - UNI EN 12165 CW617N
Cannotto	Acciaio inox AISI serie 300
Nucleo fisso	Acciaio inox AISI serie 400
Nucleo mobile	Acciaio inox AISI serie 400
Anello di sfasamento	Rame - Cu 99,9%
Molla	Acciaio inox AISI serie 300
Otturatore	Standard: V=FKM A richiesta: B=NBR
Orificio: Sede Riportata	Acciaio inox AISI serie 300
A richiesta:	
Connettore	Pg 9 o Pg 11
Conformità connettore	ISO 4400

CARATTERISTICHE:

Conformità elettriche	IEC 335
Grado di protezione	IP 65 EN 60529 (DIN 40050) con elettromagnete corredato di connettore

PARTI DI RICAMBIO:

1. **Bobina:**
   Vedi elenco bobine
2. **Assieme nucleo mobile:**
   Orificio ≤ 2,5 mm
   Cod. R450689/***V***
   Orificio = 3 mm
   Cod. R451448/***V***
3. **Assieme cannotto:**
   Orificio=1 mm
   Cod. R450644
   Orificio=1,5 mm
   Cod. R450664
   Orificio=2,5 mm
   Cod. R450944
   Orificio=3 mm
   Cod. R450658

DIMENSIONI:

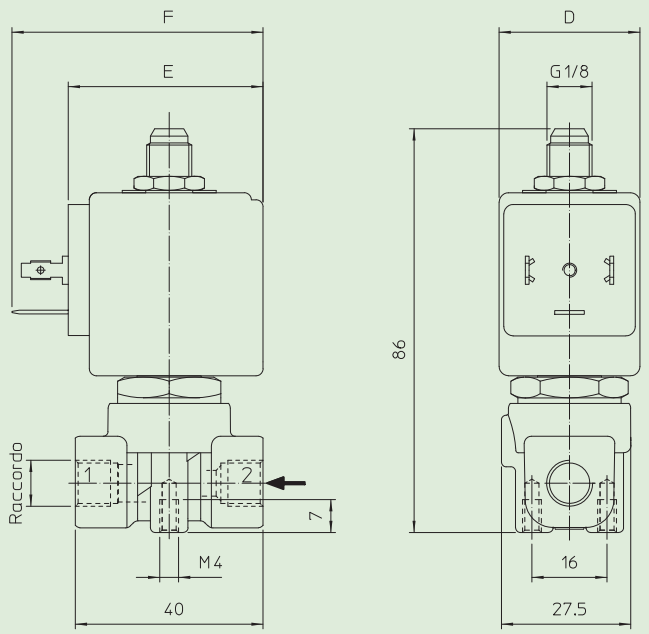

Tipo	Raccordo ISO 228/1
31A3_**V**	G 1/8
31A2_**V**	G 1/4

BOBINA TIPO	POTENZA			DIMENSIONI		
	W ⎓	Esercizio VA ~	Allo spunto VA ~	D mm	E mm	F mm
B	8	14,5	25	30	42	54